Sottile 145

CL15102B3

Sottile, l'applique da parete e soffitto che illumina la casa con stile. Con soli 8mm di spessore e un corpo in alluminio fresato, Sottile è la soluzione perfetta per chi cerca un design minimal senza rinunciare alla qualità della luce. L'ottica progettata garantisce performance luminose efficienti grazie a una distribuzione indiretta e asimmetrica della luce, creando un'atmosfera calda e accogliente. Con 6 raffinate colorazioni a disposizione, Sottile aggiunge un tocco di classe ad ogni ambiente. È disponibile in tre diverse dimensioni per soddisfare tutte le esigenze di spazio.

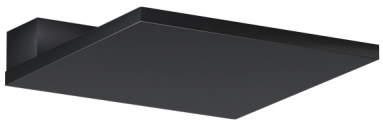

Caratteristiche

Materiale corpo	Abs, Metacrilato, Alluminio
Finitura	Nero RAL 9005
Configurazione	Soffitto, Parete
Grado IP	IP 20
Classe di isolamento	1
Tipo lampada	LED
Alimentazione	inclusa
Dimmerazione	Phase-cut
Watt	12,5W
LED	220-240V
Colore LED	3K
Emissione	Luce diffusa
Lumen	1.300 lm
Real lumen	925 lm
CRI	CRI 90
Versione	Diffusore opale
Lunghezza (mm)	145
Altezza (mm)	8
Profondità (mm)	145
Peso (g)	600
Marchio di conformità	CE, UKCA
Anno	2025

Colore: Nero RAL 9005

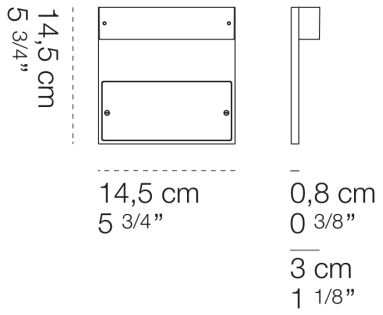

Cini&Nils
Via Pizzigoni 3, Villongo (BG) - 24060 - Italy - **T** 0039 035 939 411 - **E** info@cinienils.com

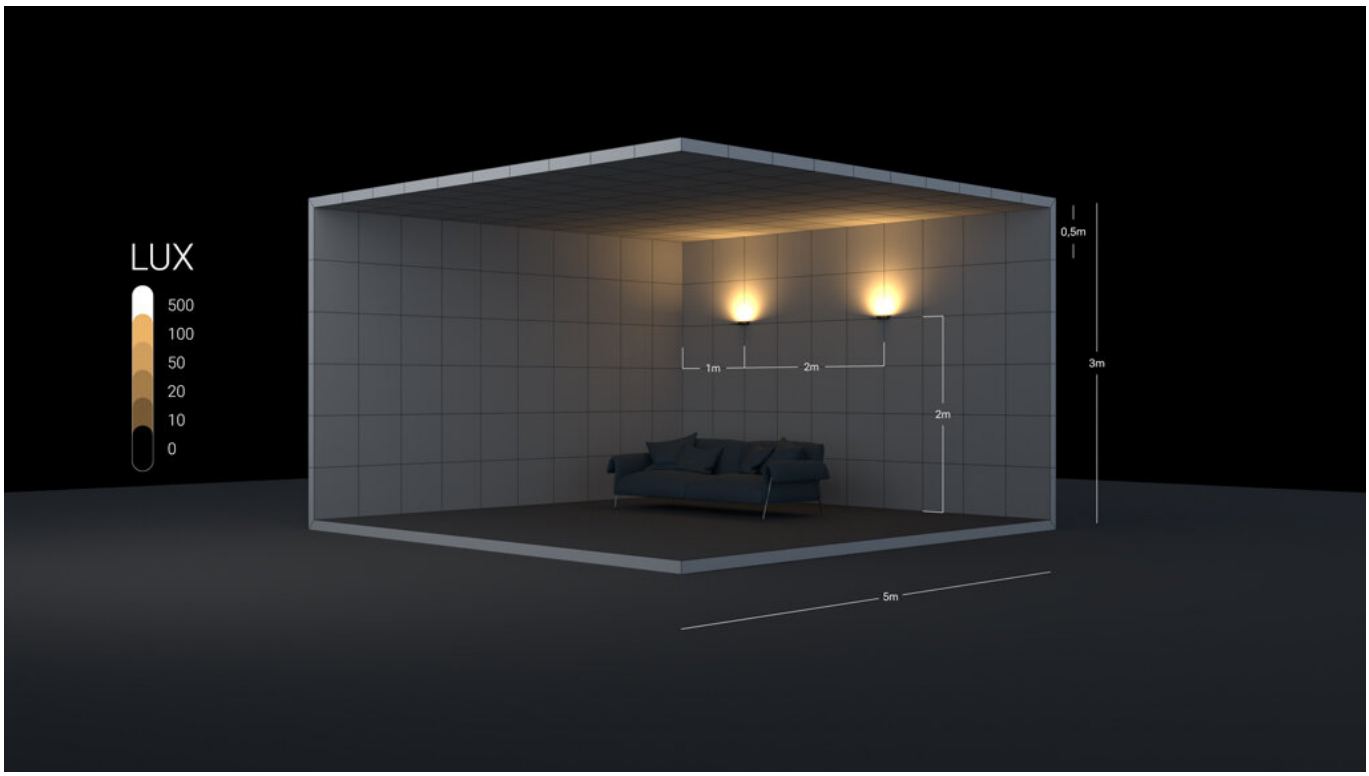

Cini&Nils
Via Pizzigoni 3, Villongo (BG) - 24060 - Italy - T 0039 035 939 411 - E info@cinienils.com

CINI&NILS