Minima Sospesa Decentrata

CP15902BRN

Minima è una famiglia di lampade dal design minimale che si distingue per la sintesi delle forme. Composta da un diffusore in PMMA e un corpo in alluminio, un cavo elettrico e un estruso metallico che funge da supporto, rappresenta una soluzione luminosa evocativa e coreografica. L'estruso, valorizzato dal cavo, guida lo sguardo e crea un percorso visivo che conduce l'energia fino al punto luce, tracciando una linea suggestiva nello spazio. Minima si integra con versatilità in ogni ambiente, adattandosi con naturalezza ed eleganza a qualsiasi contesto nell'arredo d'interni. A seconda della variante, può scendere dal soffitto come sospensione, sporgere dalle pareti come applique, emergere dal pavimento come piantana o creare un arco elegante. Disponibile nelle varianti nero, bianco, azzurro, tortora e verde questa lampada rappresenta un'interpretazione sofisticata della luce che unisce eleganza e funzionalità.

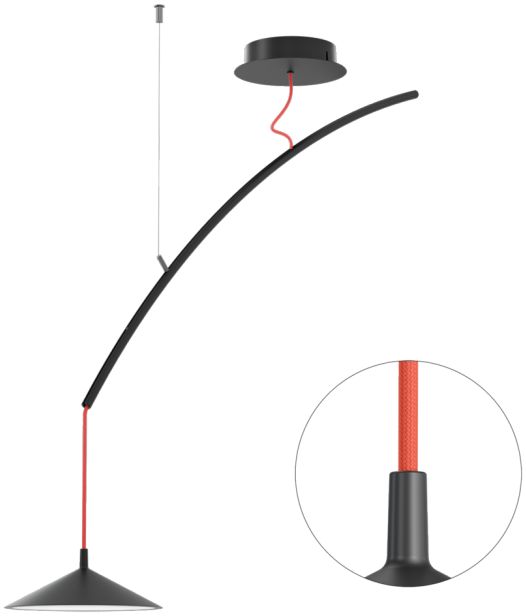

Caratteristiche

Finitura	Nero RAL 9005 – cavo mattone
Configurazione	Sospensione
Grado IP	IP 20
Classe di isolamento	1
Tipo lampada	LED
Alimentazione	inclusa
Dimmerazione	Phase-cut
Watt	18W
LED	220-240V
Colore LED	4K
Emissione	Diretta
Lumen	2.780 lm
CRI	CRI 90
Lunghezza (mm)	700
Altezza (mm)	95
Diametro (mm)	250
Marchio di conformità	CE, UKCA
Designer	Victoria Azadinho Bocconi
Anno	2025

Colore: Nero RAL 9005 – cavo mattone

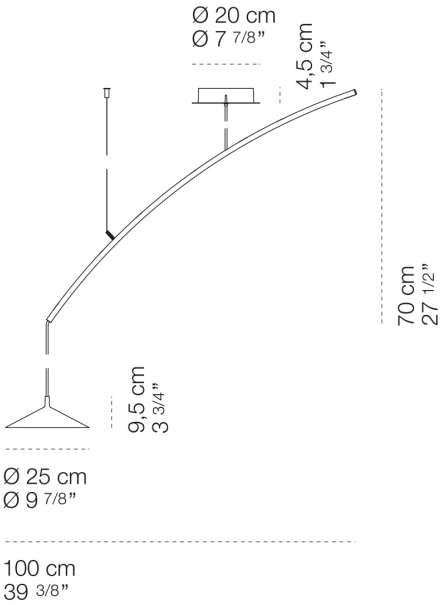

Cini&Nils
Via Pizzigoni 3, Villongo (BG) - 24060 - Italy - **T** 0039 035 939 411 - **E** info@cinienils.com

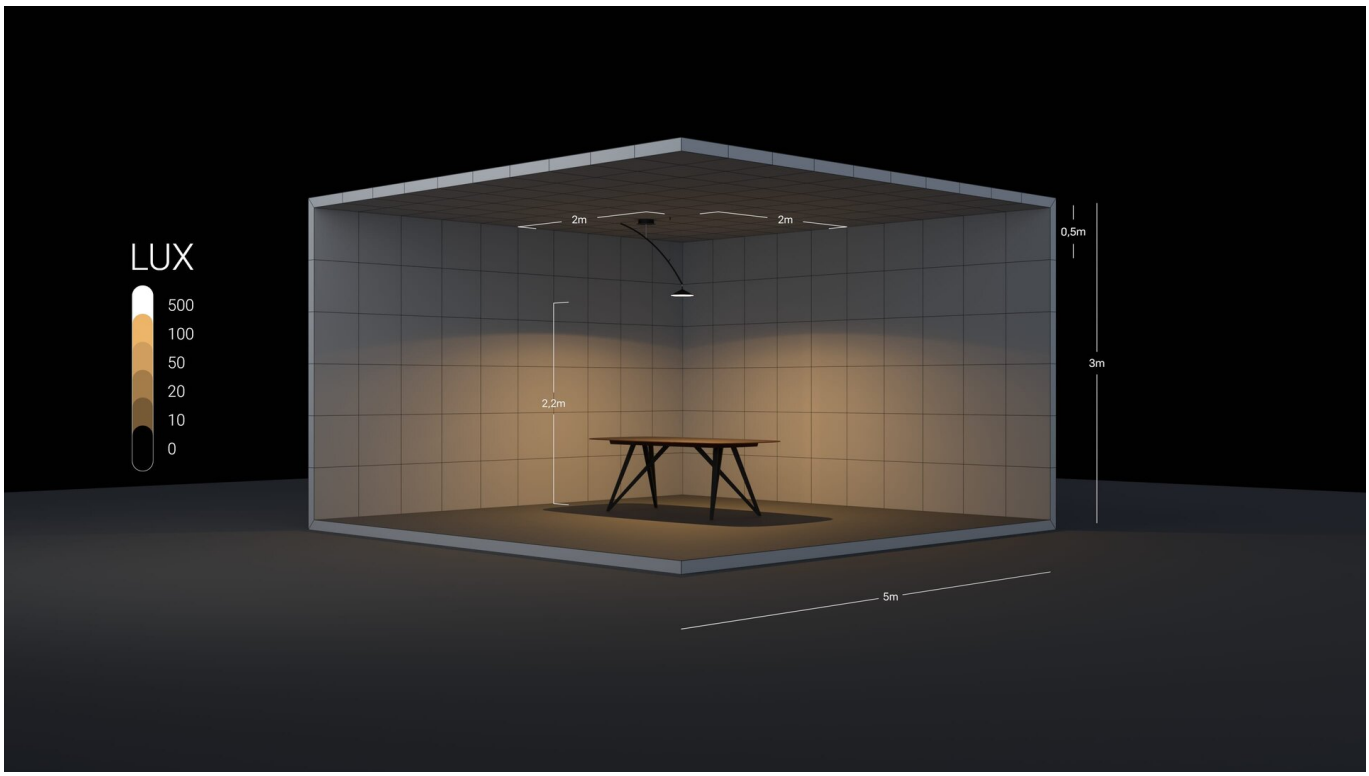

Cini&Nils
Via Pizzigoni 3, Villongo (BG) - 24060 - Italy - **T** 0039 035 939 411 - **E** info@cinienils.com

CINI&NILS