Manta 500 Sospeso Biemissione

CP161000W3

Concepita per arredare gli spazi con leggerezza, Manta si distingue per il suo riflettore in alluminio sagomato e modellato, che assume la forma di cerchio perfetto, disponibile nei formati da 500 e 800 mm. La particolare curvatura del materiale assicura solidità e resistenza e favorisce un'efficace dissipazione termica, garantendo un'elevata efficienza complessiva. La lampada, a soffitto o a sospensione, fornisce un'illuminazione diretta grazie a un'ottica semisferica che ottimizza il comfort visivo, ideale sia per aree di lavoro che per ambienti spaziosi. Una luce indiretta, diffusa e uniforme viene generata da un diffusore prismato posizionato posteriormente, creando un'atmosfera avvolgente e armoniosa. Manta permette per la versione a soffitto di regolare l'orientamento delle ali anche successivamente al montaggio, offrendo un elevato grado di adattabilità. È possibile installare Manta singolarmente, in coppia o in gruppo, con lo scopo di realizzare composizioni equilibrate e dinamiche, perfette per valorizzare ogni tipo di contesto.



Caratteristiche

Finitura	Bianco RAL 9003
Configurazione	Sospensione
Grado IP	IP 20
Classe di isolamento	1
Tipo lampada	LED
Alimentazione	inclusa
Dimmerazione	Phase-cut
Watt	25W
LED	220-240V
Colore LED	3K
Emissione	Biemissione
Lumen	2.750 lm
CRI	CRI > 90
Lunghezza (mm)	2800
Diametro (mm)	500
Marchio di conformità	CE, UKCA
Designer	Giancarlo Alci
Anno	2025

Colore: Bianco RAL 9003

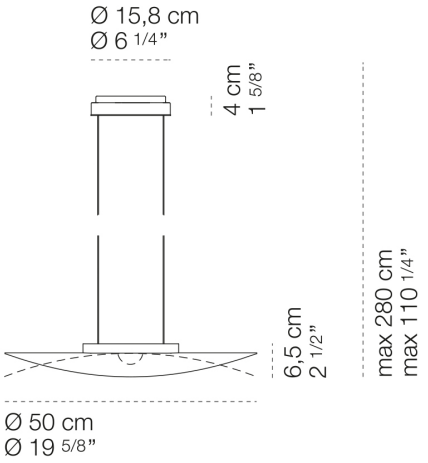

Cini&Nils
Via Pizzigoni 3, Villongo (BG) - 24060 - Italy - **T** 0039 035 939 411 - **E** info@cinienils.com

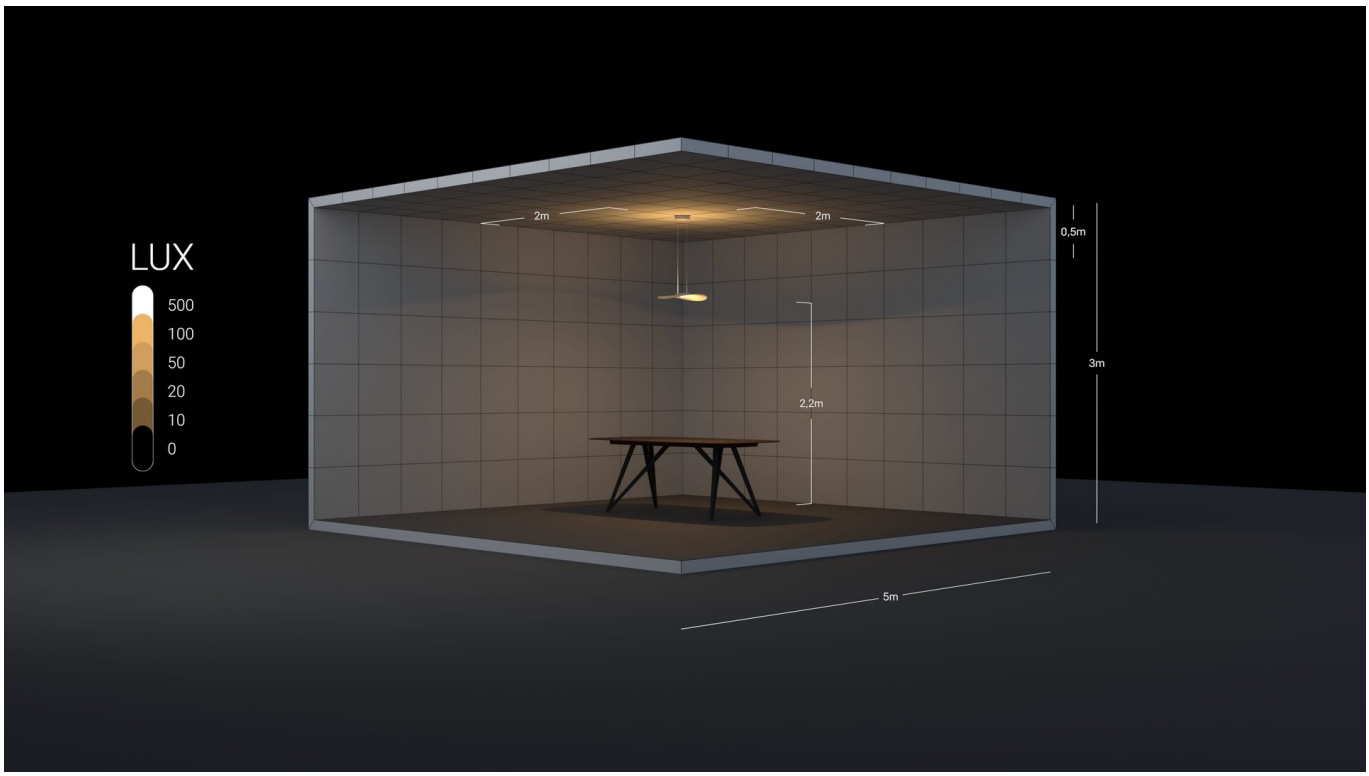

Cini&Nils
Via Pizzigoni 3, Villongo (BG) - 24060 - Italy - **T** 0039 035 939 411 - **E** info@cinienils.com

CINI&NILS