Convivio sopratavolo tre

Disponibile anche versione LED

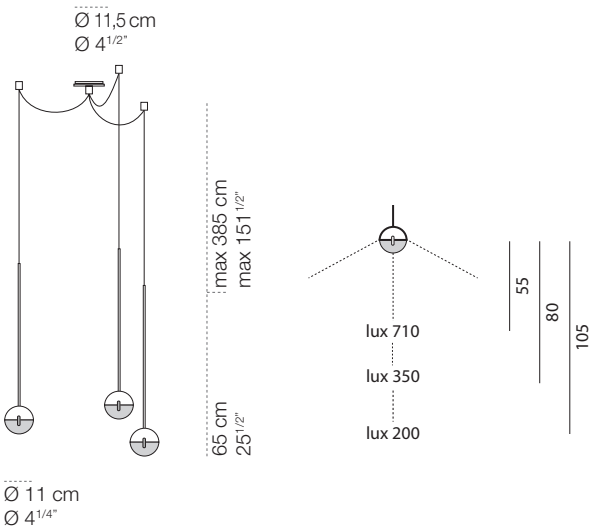

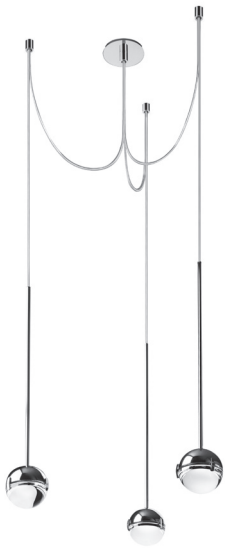

	apparecchio
materiali	acciaio, alluminio, ottone, vetro ottico
utilizzo	interni
tipologia	soffitto
emissione	luce diretta localizzata
peso	3,9 kg
tensione	230V
classe isolamento	2
indice protezione	IP20
certificazioni	CE
design	Luta Bettonica, Mario Melocchi, 2005

	lampada
sorgente	alogena
attacco	G9
lampada inclusa	sì
numero lampade	3
potenza	3x60W (max 75W)
flusso luminoso	3x980 lm
temperatura colore	2.900K
energy label	

finiture e codici

cromo e lente satinata
cod 880

nichel satinato e lente satinata
cod 882

bianco opaco e lente satinata
cod 893

nero opaco e lente satinata
cod 894

versioni

Convivio sopratavolo

Convivio sopratavolo decentrata

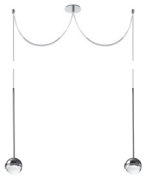

Convivio sopratavolo due

Convivio sopratavolo tre

Convivio sopratavolo multipla

CINI&NILS