ISTRUZIONI PER L'INSTALLAZIONE
INSTALLATION INSTRUCTIONS
INSTALLATIONSANLEITUNG
INSTRUCTIONS POUR L'INSTALLATION
INSTRUCCIONES PARA LA INSTALACIÓN

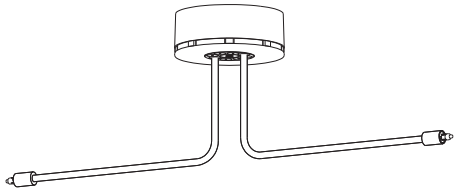

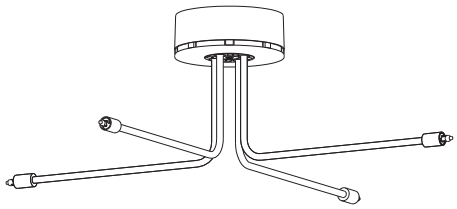

CiniLightSystem

design: FRANCO BETTONICA, MARIO MELOCCHI

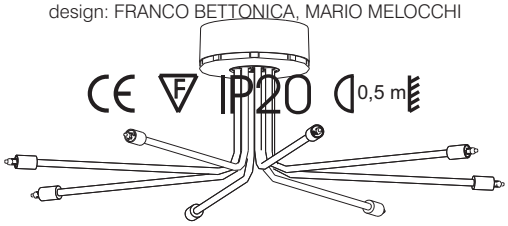

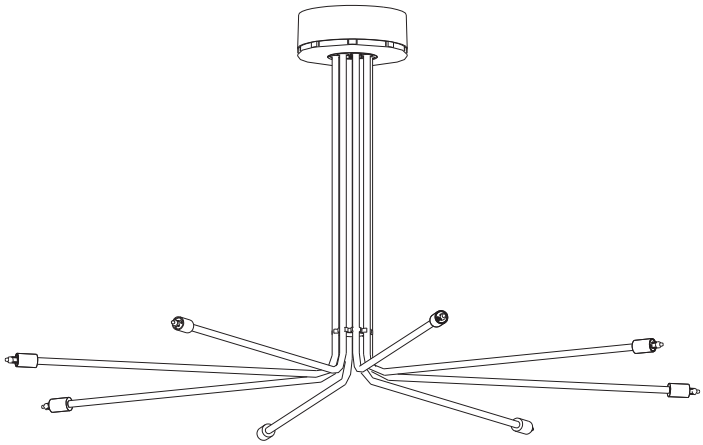

SISTEMA DI ILLUMINAZIONE A DOPPIA COMPONIBILITÀ
DOUBLE COMPOSITION LIGHTING SYSTEM
ZWEIFACH KOMBINIERBARES BELUCHTUNGSSYSTEM
SYSTÈME D'ÉCLAIRAGE À DOUBLE COMPOSITION PAR ÉLÉMENTS
SISTEMA DE ILUMINACIÓN A DOBLE COMPONIBILIDAD

CINI&NILS®

STRUZIONI PER L'INSTALLAZIONE

Normativa
Cini Light System è conforme alle norme internazionali di sicurezza EN-60598-1 il cui rispetto è sorvegliato dall'Istituto Italiano del Marchio di Qualità

Distanza di sicurezza 0,50m
I Rosoni devono essere installati in modo che la distanza di sicurezza tra lampadine e oggetti illuminati (tendaggi, mobili) non sia inferiore a m 0,50.

Trasformatori
Il Rosone da incasso deve essere collegato a un trasformatore (dalla tensione di rete a 12V) conforme alle norme di sicurezza vigenti e di potenza adeguata al numero e alla potenza delle lampadine da alimentare.
Se si prevede di incrementare in futuro il numero e/o la potenza delle lampadine, è consigliabile installare trasformatori della potenza massima prevista dal Rosone da incasso (400VA/12V).
I trasformatori devono essere solidamente fissati al piano di appoggio, in posizione areata e ispezionabile, lontano da superfici risonanti, fonti di calore, umidità e il più vicino possibile agli apparecchi da alimentare.

Conduttori
Sezioni insufficienti dei conduttori provocano cadute di tensione con conseguente surriscaldamento. Le sezioni da adottare per una lunghezza non superiore a metri 10 sono indicate nella seguente tabella.

WATT	100	200	300	400	500	600
mm^2x12V	4	4	6	10	16	16

Avvertenze
Utilizzare lampade ad incandescenza ad alogeni a bassa pressione.

Garanzia
Tutti i prodotti Cini&Nils sono costruiti con materiali di prima qualità, sottoposti a severe procedure di collaudo e sono garantiti 2 anni da difetti di fabbricazione secondo la normativa vigente.

Tutela dell'ambiente
Onde tutelare l'ambiente, non buttate l'apparecchio tra i normali rifiuti al termine della sua vita utile, ma portatelo presso i punti di raccolta specifici per questi rifiuti previsti dalla normativa vigente.

INSTRUCTION FOR INSTALLATION

Safety Standards
Cini Light System is manufactured according to the international EN-60598-1 safety standards, guaranteed by the control of the Istituto Italiano del Marchio di Qualità.

Safety distance 0,50m
The Roses must be installed keeping a safety distance between the bulbs and the illuminated objects (curtains, furniture) of not less than 0,50 metres.

Transformers
The Flush Rose requires the installation of a transformer (from the mains to 12V), conforming to the safety regulations in force and with a power adeguate to the number of the bulbs to be fed.in view of a possible increase in the future of the power and/or the number of the bulbs, it is advisable to install transformers with the maximum power foreseen for the Rose (400VA/12V).
The transformers must be firmly fixed to the support, in a ventilated position easy to inspect, away from any resonant surface, source of heat or damp, and as near as possible the lighting units to be fed.

Conductors
Insufficient sections of the conductors may cause lowering of voltage and overheating. The following table shows the sections of the conductors to be used for a distance of not more than 10 metres.

WATT	100	200	300	400	500	600
mm^2x12V	4	4	6	10	16	16

Warning
Use low-pressure halogen incandescent bulbs.

Guarantee
All Cini&Nils luminaries are produced with first-quality materials, undergo strict test procedure and are covered by a 2-year guarantee against production defects according to laws in force.

Protecting the environment
To protect our environment, please do not dispose of this luminaire together with ordinary refuse when its working life comes to an end. Provision has been made by law for special collection points for refuse of this kind: please take it to one of these. Thank you.

ANWEISUNGEN EINRICHTUNGS

Sicherheitsvorschriften
Cini Light System entspricht den internationalen Sicherheitsvorschriften EN-60598-1, deren Einhaltung durch das Istituto Italiano del Marchio di Qualità sichergestellt wird.

Sicherheitsabstand 0,50m
Die Rosetten sind so anzubringen, daâ der Sicherheitsabstand zwischen Gluhlampen und beleuchteten Gegenständen (Vorhänge, Möbel) mindestens 0,50 m beträgt.

Transformatoren
Die Einbaurosette ist an einen Transformator (Netzspannung 12V) nach den geltenden Sicherheitsvorschriften anzuschlieâen.
Die Leistung muâ der Anzahl und Starke der zu versorgenden Glühlampen entsprechen.
Wird die Anzahl und/oder Leistung der Glühlampen in nächster Zeit voraussichtlich erhöht, empfiehlt sich die Installierung von Transformatoren mit der von der Einbaurosette vorgesehenen Höchstleistung (400VA/12V).
Die Transformatoren sind auf der Grundfläche fest anzubringen, und zwar an luftiger, gut erreichbarer Stelle, fern von klangverstärkenden Oberflächen, Wärmequellen, Feuchtigkeit und möglichst nahe bei den zu versorgenden Geräten.

Kabel
Unzureichende Kabelquerschnitte führen zu Spannungsabfall und folglich überhitzung. Die Querschnitte, die für eine Länge von höchstens 10 m in Frage kommen, sind in nachfolgender Tabelle angegeben.

WATT	100	200	300	400	500	600
mm^2x12V	4	4	6	10	16	16

Warnhinweise
Niederdruck Halogengluhlampen verwenden.

Garantie
Sämtliche Cini&Nils Produkte sind mit Materialen erstklassiger Qualität hergestellt, werden zu strengen Abnahmeprüfungen unterbreitet und haben zwei Jahre Garantie gegen Produktionsdefekte nach den bestehenden Gesetzen.

Umweltschutzhinweis
Bitten geben Sie diese Leuchte am Ende ihrer Nutzungsdauer nicht in den Hausmüll, sondern liefern Sie bei einer gemäß den einschlägigen Bestimmungen geeigneten Recycling-Einrichtung ab.

INSTRUCTION POUR L'INSTALLATION

Normes de sécurité
Cini Light System est conforme aux normes internationales de sécurité EN-60598-1, garanties par le contrôle de l'Istituto Italiano del Marchio di Qualità.

Distance de sécurité 0,50m
Les Rosaces doivent être installées de sorte que la distance de sécurité entre les ampoules et les objets éclairés (rideaux, meubles) ne soit pas inférieure à 0,50 mètres.

Transformateurs
La Rosace à encaissement demande l'installation d'un transformateur (de la tension de réseau à 12V) conforme aux normes de sécurité en vigueur et de puissance adaptée a la puissance et au nombre d'ampoules à alimenter.
Au cas où l'on devait prévoir à l'avenir d'augmenter le nombre et/ou la puissance des ampoules, on conseille d'installer des transformateurs ayant la puissance maximum prévue pour la Rosace à encaissement (400VA/12V).
Les transformateurs doivent être bien fixés au plateau d'appui, en position aérée et facile à contrôler, loin de surfaces résonantes, sources de chaleur, humidité et le plus prés que possible des appareils à alimenter.

Conducteurs
Des sections insuffisantes des conducteurs puovent provoquer des chutes de tension, ce qui entraîne un surchauffe. Les sections des conducteurs à adopter, pour une distance pas supérieure à 10 mètres, sont indiquées dans le tableau suivant.

WATT	100	200	300	400	500	600
mm^2x12V	4	4	6	10	16	16

Avertissement
Utiliser des ampoules à incandescence à halogènes à basse pression.

Garantie
Tous les produits Cini&Nils sont fabriqués avec des matériaux de première qualité, soumis à sévères procédures d'essai et sont garantis 2 ans, selon la normative en vigueur, contre défauts de fabrication.

Protection de l'environnement
Afin de protéger l'environnement, ne jetez pas l'appareil dans les ordures normales à la fin de sa durée de vie utile; portez-le dans un des centres de collecte spécialement prévus pour ces déchets par la réglementation en vigueur.

INSTRUCCIONES PARA LA INSTALACIÓN

Normativa
Cini Light System está conforme con las normas internacionales de seguridad EN-60598-1 cuyo respeto esta garantizado por el Istituto Italiano del Marchio di Qualità.

Distancia de seguridad 0,50m
Los Rosetónes deben ser instalados de modo que la distancia de seguridad entre bombillas y objetos iluminables (cortinas, muebles, etc.), no sea inferior a 0,50 m.

Transformadores
El Rosetón a encáje debe hallarse conectado con un transformador (con tensión de red a 12V), de conformidad con las normas de seguridad en vigor y de potencia adecuada a la cantidad y a la potencia de las bombillas a alimentar.
Si se prevee incrèmentar en el futuro la cantidad y/o potencia de las bombillas, es aconsejable instalar transformadores de la máxima potencia prevista por el Rosetón a encaje (400VA/12V).
Los transformadores deben estar fijados solidamente en el plano de apoyo, en una posición aireada e inspeccionable, lejos de superficies resonantes, fuentes de calor, humedad y lo máa cerca posible de los aparatos a alimentar.

Conductores
Secciones insuficientes de los conductores provocan caidas de tensión con el recalantamiento consecuente. Las secciones a adoptar para una longitud no superior a 10 metros estàn indicadas en la tabla siguiente.

WATT	100	200	300	400	500	600
mm^2x12V	4	4	6	10	16	16

Recomendaciones
Utilizar làmparas de incandescencia con elementos halògenos de baja presiòn.

Garantía
Todos los productos Cini&Nils están fabricados con materiales de primera calidad, sometidos a estrictos procedimientos de prueba y están cubiertos por una garantía de 2 años contra defectos de fabricación, según las normas vigentes.

Tutela del ambiente
Con el fin de tutelar el ambiente, no tire el aparato entre los desechos normales al final de su vida útil. Liévelo a un centro de recogida específico para este tipo de desechos previsto por las normativas vigentes.

Copyright © 1987 Cini&Nils Milano, Italia.
I testi e le immagini sono protetti da diritto d'autore.
Riproduzione non autorizzata.

Copyright © 1987 by Cini&Nils Milan, Italy.
These texts and images are covered by copyright.
All unauthorized reproduction is prohibited.

Copyright © 1987 Cini&Nils Mailand, Italien.
Alle Texte und Abbildungen sind urheberrechtlich geschützt. Keine unerlaubte Wiedergabe.

Copyright © 1987 Cini&Nils Milan, Italie.
Les textes et les images sont protégés par des droits d'auteur.
Reproduction interdite.

Copyright © 1987 Cini&Nils Milán, Italia.
Los textos y las imágenes están protegidos por el derecho de autor.
Reproducción no autorizada.

Rosone da soffitto | **Ceiling-mounted Rose** | **Deckenrosette** | **Rosace à plafond** | **Rosetón de techo**

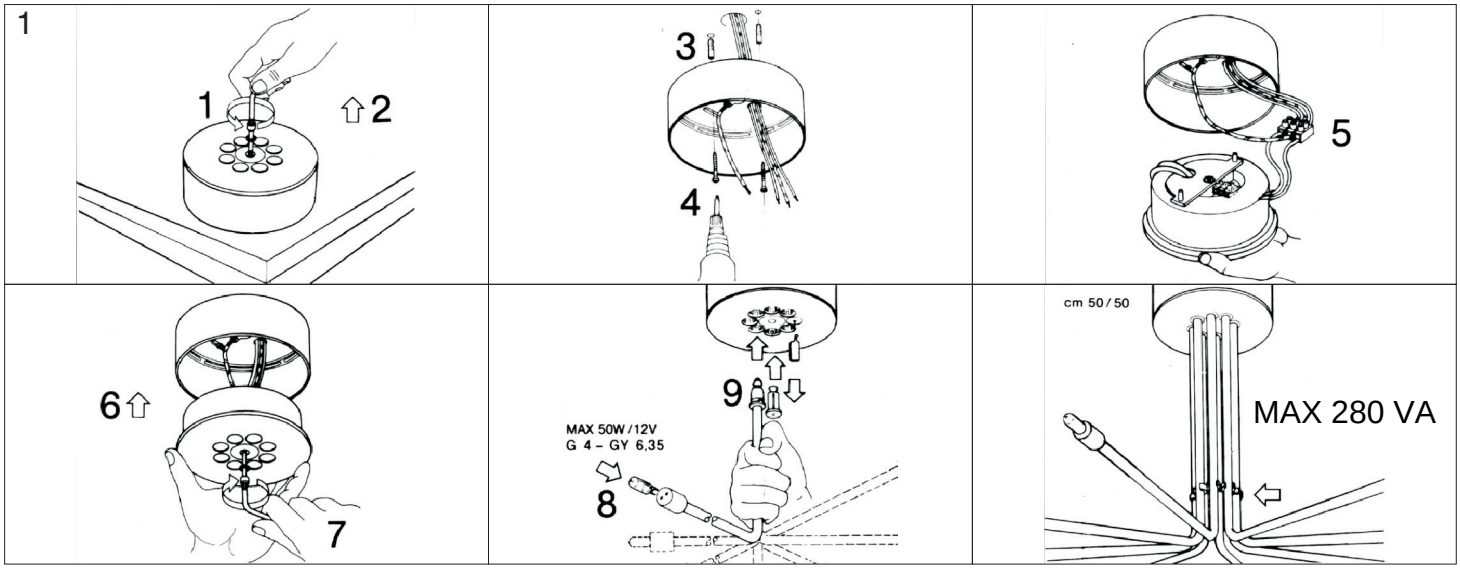

Rosone da incasso
Installazione in muratura

Flush Rose
Walling fixture

Einbaurosette
Anbringung in Mauerwerk

Rosace à encaissement
Mise en place en maçonnerie

Rosetón a ancaje
Instalación en mamposteria

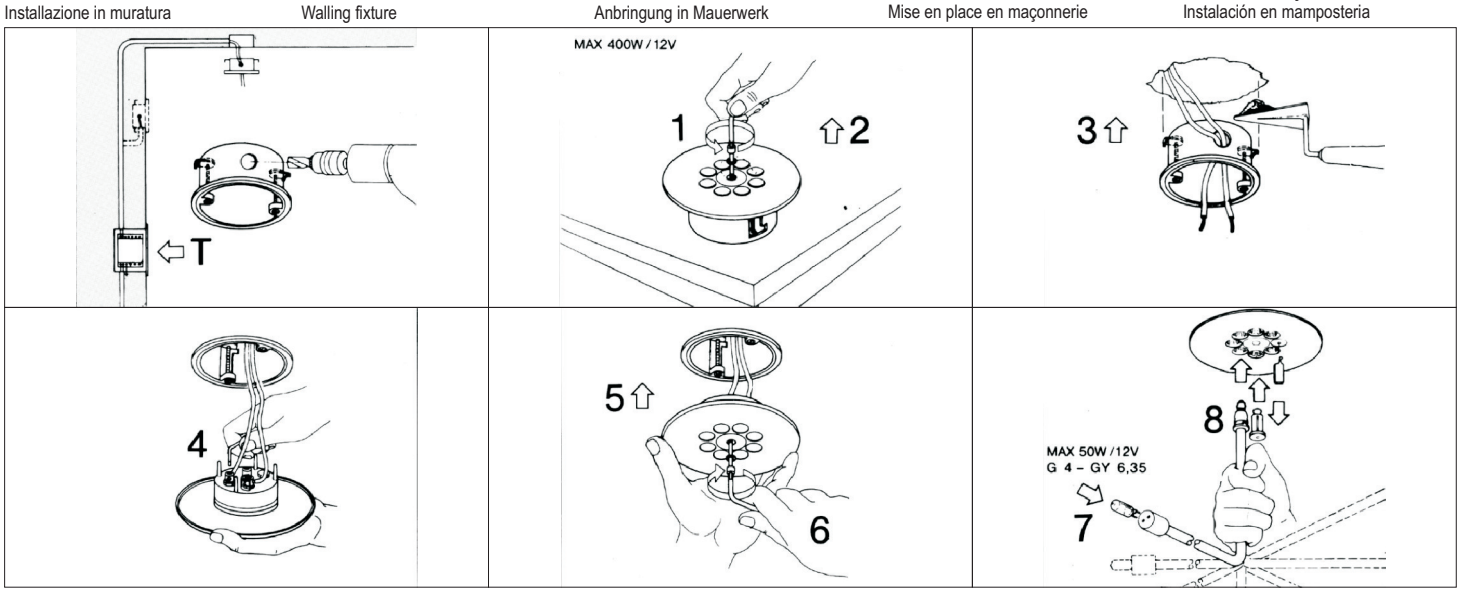

Rosone da incasso
Installazione in controsoffitto

Flush Rose
False ceiling fixture

Einbaurosette
Anbringung an abgehanten Decken

Rosace à encaissement
Mise en place au faux plafond

Rosetón a ancaje
Instalación en contratechos

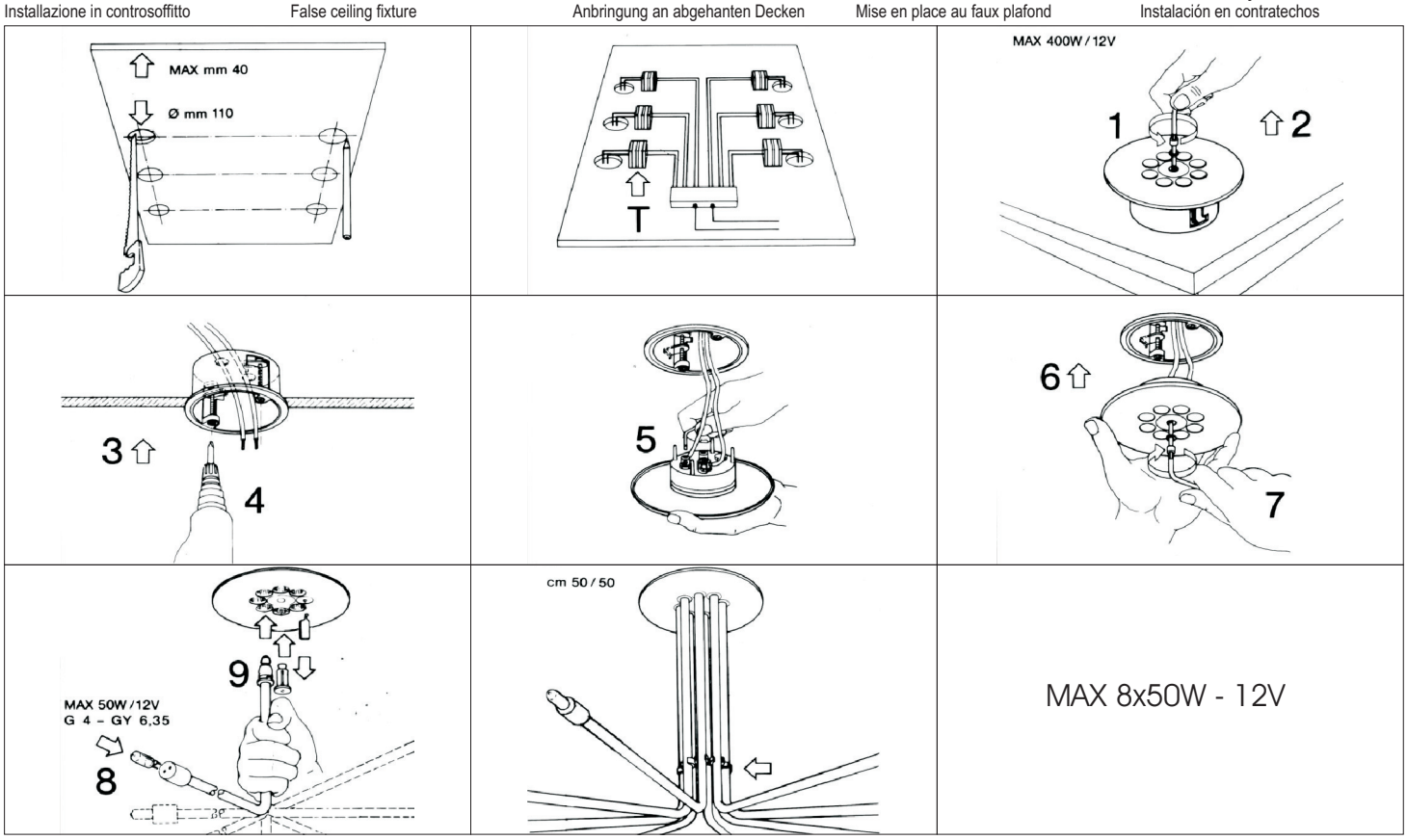

COD. 490 CiniLightSystem composizione 4C trasformatore 210VA

COD. 491 CiniLightSystem composizione 8C trasformatore 280VA

COD. 492 CiniLightSystem composizione 8L trasformatore 280VA

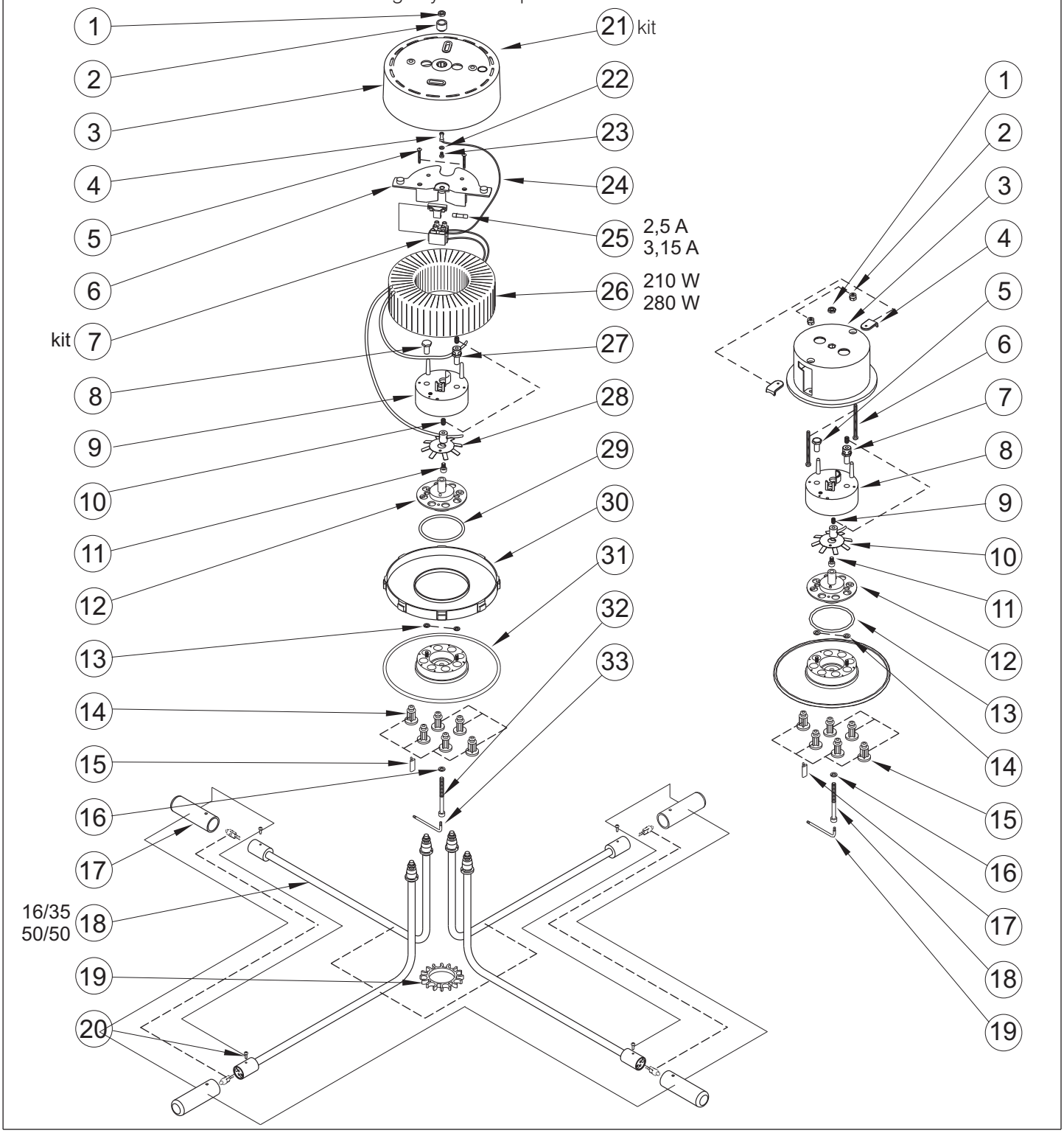

Ricambi - Spare parts - Ersatzteile - Rechangees - Recambios

Se desiderate:
- monografie
- progetti illuminotecnici
- i luoghi dove acquistare
- informazioni

chiamate il numero verde 800- 218731
da lunedì a venerdì
dalle 9 alle 13 e dalle 14 alle 18
oppure inviate un fax 02-3801.1010
e-mail: info@cinienils.com
www.cinienils.com

To ask for:
- monographs
- lighting designs
- where to buy
- information

call +39-02-334307.1
from Monday to Friday
from 9 am to 1 pm and from 2 pm to 6 pm
or write a fax to +39-02-3801.1010
e-mail: info@cinienils.com
www.cinienils.com

Sind Sie interessiert an:
- Produkt-Monographien
- lichttechnischen Planungen
- Händlerverzeichnis
- Informationen

Rufen Sie: +39-02-334307.1
Montags bis Freitags
von 9 bis 13 und von 14 bis 18 Uhr
oder Fax an: +39-02-3801.1010
E-Mail: info@cinienils.com
www.cinienils.com

Pour demander:
- des monographies
- des projets d'éclairagisme
- où acheter
- des informations

appelez +39-02-334307.1
du lundi au vendredi
de 9 h à 13 h et de 14 h à 18 h
ou envoyez un fax +39-02-3801.1010
e-mail: info@cinienils.com
www.cinienils.com

Para solicitar:
- monografías
- proyectos luminotécnicos
- nuestros distribuidores
- informaciones

llame al +39-02-334307.1
de lunes a viernes
de las 9 a las 13 horas y de las 14 a las 18 horas
o envíe un fax al +39-02-3801.1010
e-mail: info@cinienils.com
www.cinienils.com

CINI&NILS®